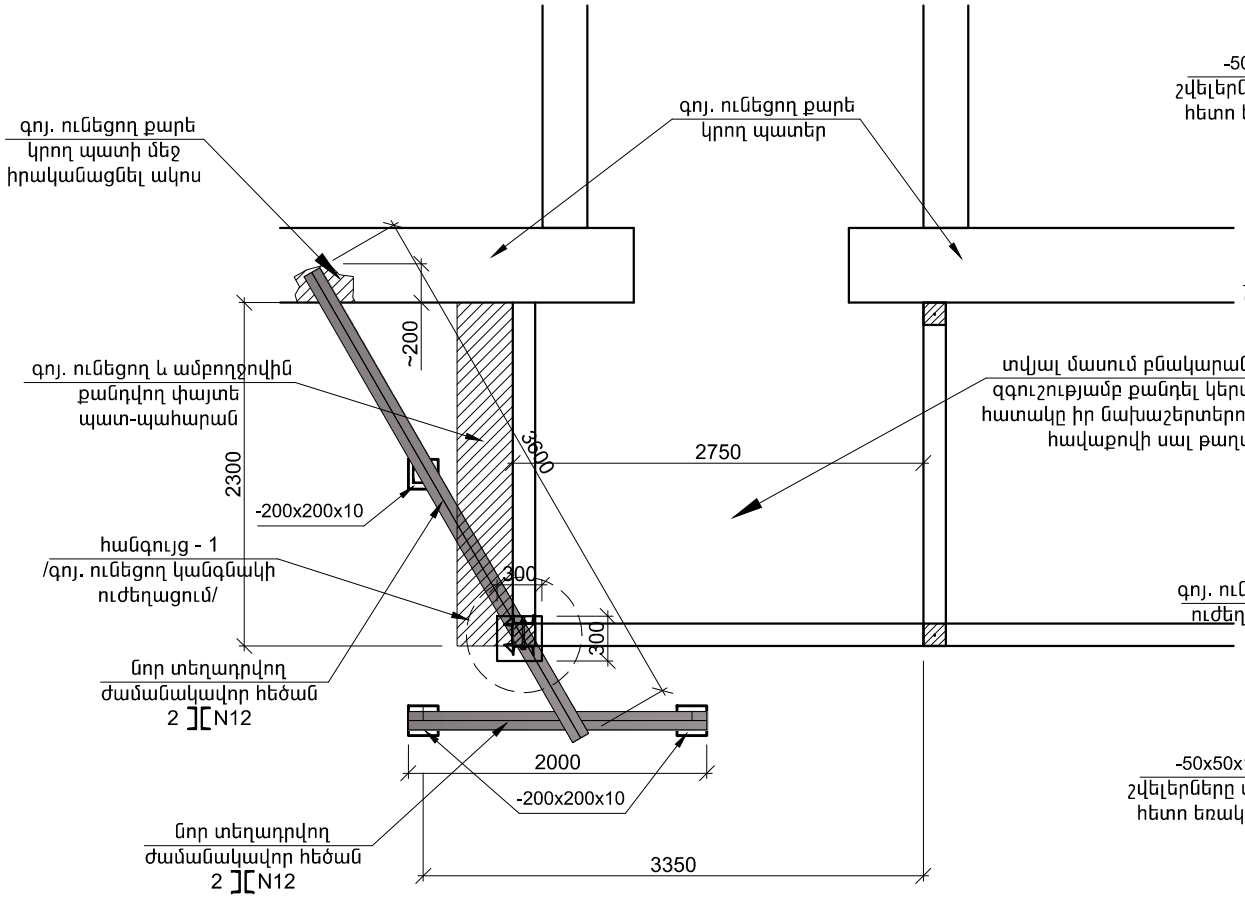

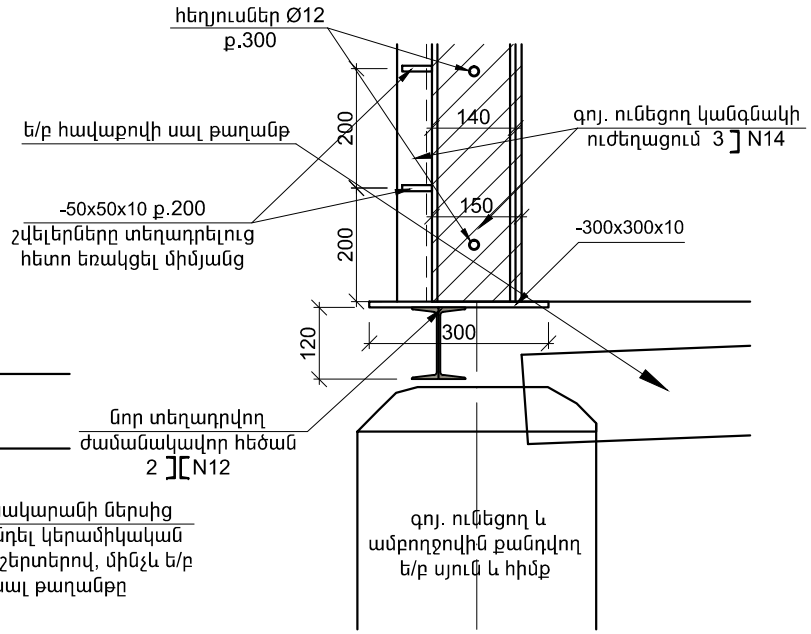

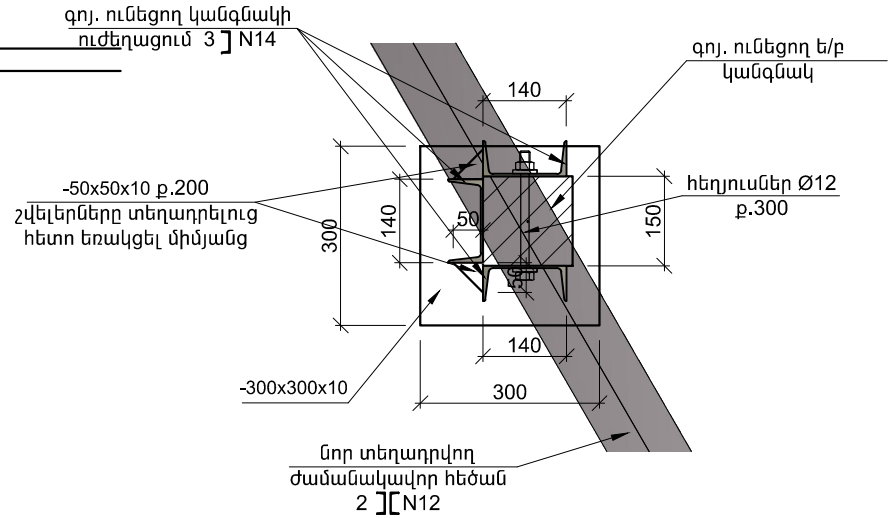

ԾԱՆՈԹՈՒԹՅՈՒՆ

1.Եռքակարները իրականացնել մետաղական տարրերի հպվող մասերում; եռքակարի հաստությունը ընդունել 6 մմ
2.. Եռքակարը իրականացնել Э 42 տիպի էլեկտրոդներով

գոյ. ունեցող սյան ամրացում] N14	6.0	գմ
Մետաղական թերթ 50x50x10	30	հատ
Հեղյուսներ Ø12 /միջանցիկ ծակելով/	6	հատ

			Երևան քաղաքի Ֆուչիկի փողոցի հ.23 3-րդ աստիճանի վնասվածության բազմաբնակարան շենքի վերականգնման-ամրացման նախագիծ-նախահաշիվ		
ԿՈՆՍՏՐ-Ր	Գ.ԲԵԶԻՐՋԱՆ		ՃԱՐՏ.ՇԻՆ.ՄԱՍ	ՓՈՒԼ	ԹԵՐԹ	ԹԵՐԹԵՐ
					5	
«Է3 ՎԻ Է՝Ն ԳՐՈՒՊ » ՍՊԸ ՏՆՕՐԵՆ Ա.ՆԻԿՈՅԱՆ			Պատշգամբի ժամանակավոր ամրացում	ԱՐՏՈՆԱԳԻՐ Հ.13298	